РАЗМЕЩЕНИЕ АППАРАТУРЫ ЖИЗНЕОБЕСПЕЧЕНИЯ

СТОЙКА
медицинская
приборная
универсальная
передвижная

РУ №РЗН 2019/8374 от 31.10.2019

EXTEN MEDICAL

СДЕЛАНО В РОССИИ

БЫСТРО НАДЕЖНО БЕЗОПАСНО

Стойка предназначена
для операционных залов,
палат интенсивной терапии
и сопровождения пациентов
при их транспортировке внутри больницы.

В зависимости от комплектации
возможно использование
в отделениях различных
специализаций.

- Удобное, безопасное размещение и транспортировка медицинского оборудования
- Компактность и маневренность
- Полная электробезопасность
- Устойчивость к большим нагрузкам
- Долгий срок службы

4 ВАРИАНТА КОМПЛЕКТАЦИИ СТОЙКИ

4 ВАРИАНТА ФУНКЦИОНАЛЬНЫХ ВОЗМОЖНОСТЕЙ

1

Универсальная

Предназначена
для размещения
медицинских приборов

2

Стойка ЭКМО Cardiohelp

Предназначена
для размещения
аппарата Cardiohelp

3

Стойка ЭКМО Rotaflow

Предназначена для
размещения
аппарата Rotaflow

4

Малый операционный стол врача-трансплантолога

Предназначена для
работы врача-трансплантолога
при проведении операций
по трансплантации органов

БАЗОВАЯ КОМПЛЕКТАЦИЯ

- Стойка изготовлена из нержавеющей стали марки AISI 304, разрешённой к применению в медицинских целях
- Дезинфекция допускается всеми видами растворов и моющих средств
- Электропроводящие колеса с ножными рычагами тормозов обеспечивают легкость и плавность движения
- Электробезопасность (коннектор эквипотенциального заземления). Защита от накапливания статических зарядов

	Технические характеристики
Размеры (ДхШхВ)	700 x 540 x 820 мм
Вес	до 30 кг
Суммарная распределенная нагрузка	150 кг

ДОПОЛНИТЕЛЬНОЕ НАВЕСНОЕ ОБОРУДОВАНИЕ

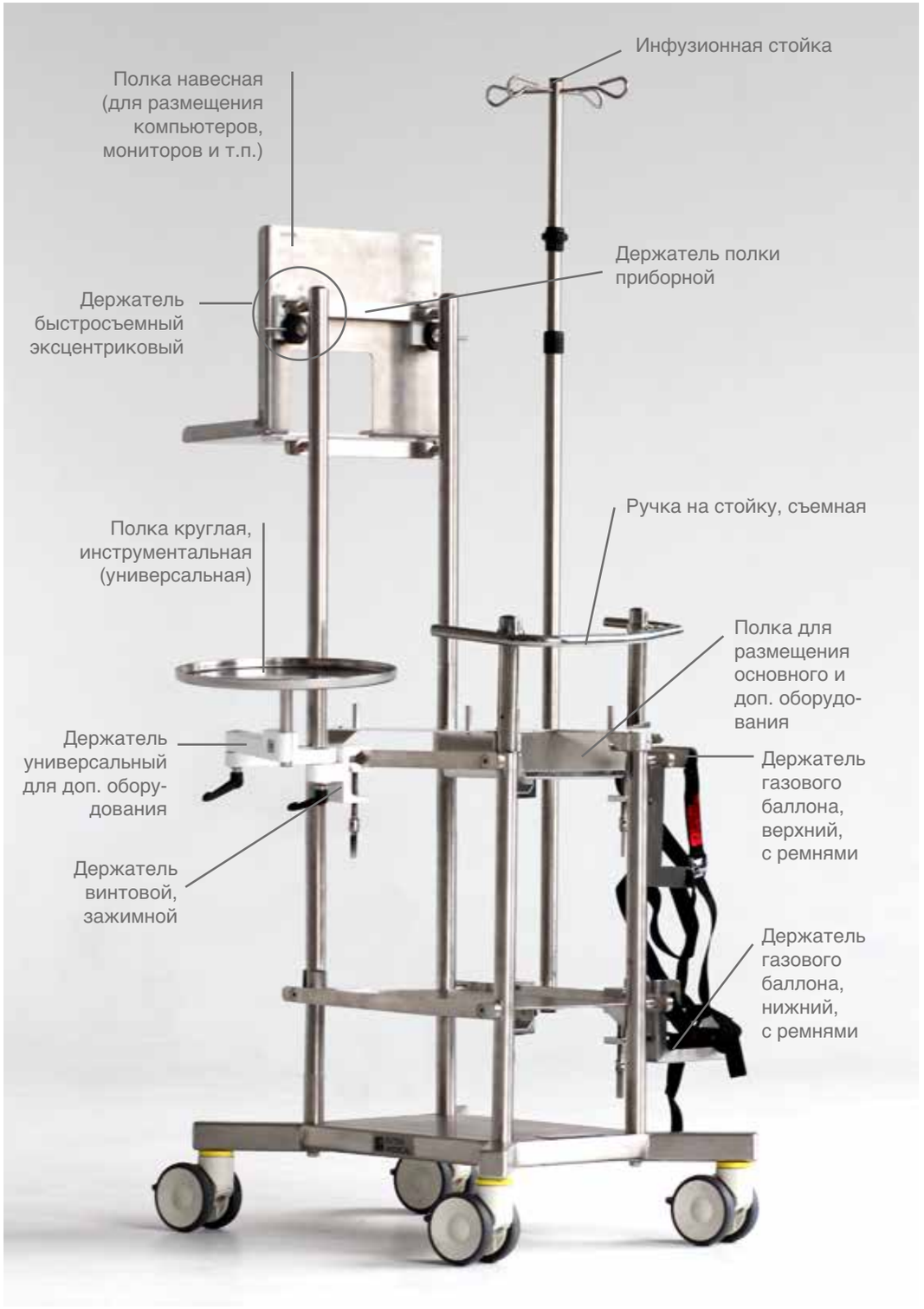

Комплектация
УНИВЕРСАЛЬНАЯ

Данный вариант комплектации стойки предназначен для универсального применения. На ней могут располагаться различные медицинские инструменты и небольшое оборудование (например, оборудование для ЭКМО различных производителей, портативных ИВЛ и др. реанимационного оборудования).

Комплектация формируется по требованию заказчика.

ДОПОЛНИТЕЛЬНОЕ НАВЕСНОЕ ОБОРУДОВАНИЕ

Полка приборная универсальная

Предназначена для размещения доп. аппаратуры. Характеристики:

- Раздвижное основание от 165 до 395 мм
- Быстрое крепление на стандартные рейлинги с помощью держателя быстросъемного эксцентрикового
- Снабжена специальными ремнями для фиксации приборов
- Нагрузка до 15 кг

Комплектация
ПОД ЭКМО CARDIOHELP

Стойка предназначена для размещения системы ЭКМО на базе платформы Cardiohelp. Предоставляет возможность удобно и безопасно разместить сам аппарат, ТРУ, портативный газовый баллон и любые другие необходимые для проведения ЭКМО устройства.

Комплектация
ПОД ЭКМО ROTAFLOW

Стойка предназначена для размещения системы ЭКМО на базе центрифужного насоса RotaFlow, предоставляет возможность удобно и безопасно разместить сам насос, ТРУ, портативный газовый баллон, оксигенатор и любые другие необходимые для проведения ЭКМО устройства.

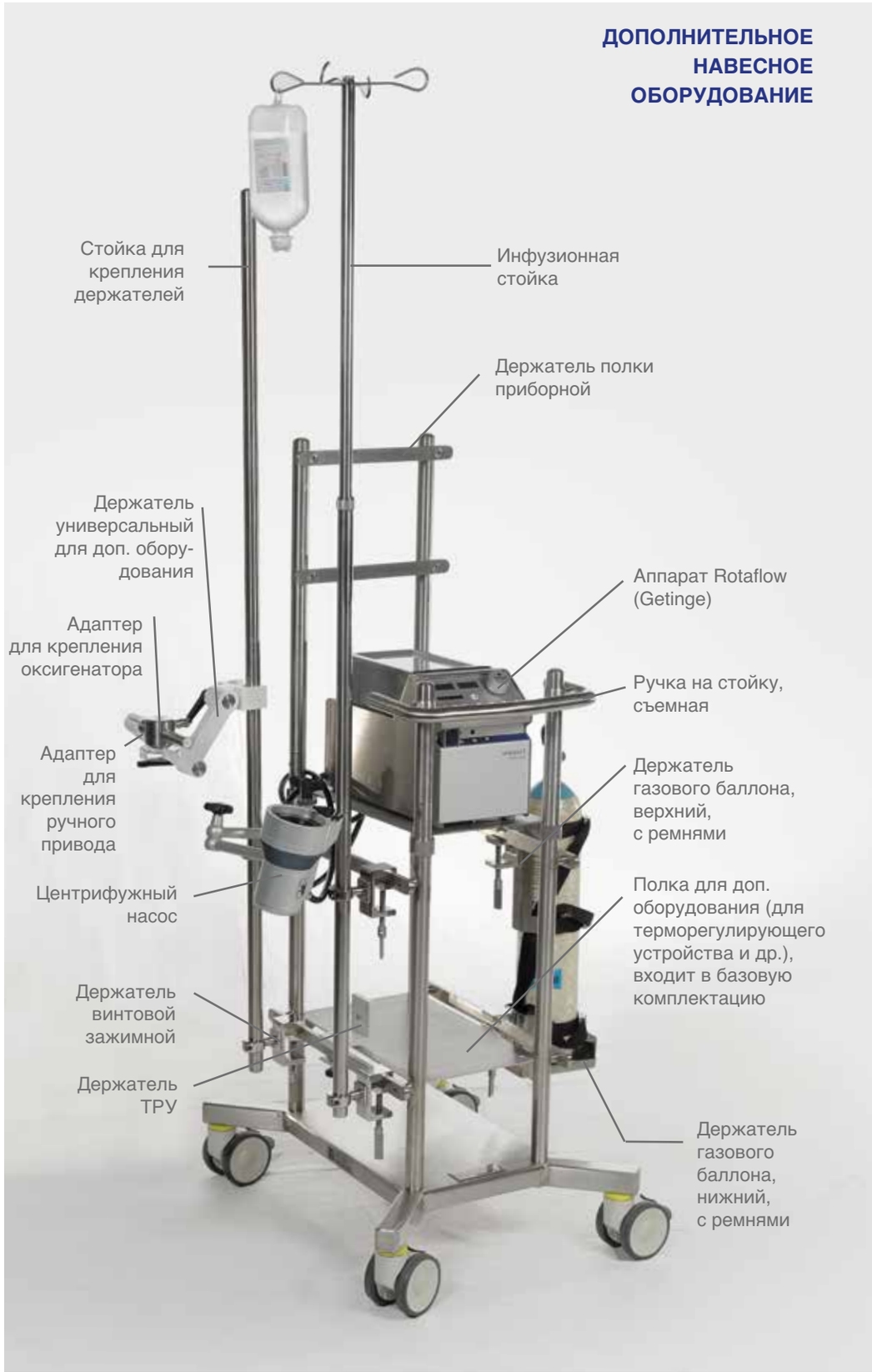

МАЛЫЙ ОПЕРАЦИОННЫЙ СТОЛ
«Back-Table»

Стойка предназначена для проведения операций по трансплантации органов.

- Оптимальная высота и удобная рабочая зона
- Съемная чаша охлаждается льдом
- Разграничение «стерильной» и «нестерильной» зон
- Слив избытка жидкости
- Стойка для проведения перфузии органа
- Специальный комплект белья входит в комплектацию

- Удобный подход со всех сторон
- Комфортная работа в 4 руки

- Предусмотрено охлаждение за счет льда, размещаемым в зазоре между дном и рабочей кюветой
- В нижней части кюветы имеется краник для слива избытка жидкости
- Возможность размещения дополнительного навесного обрудования

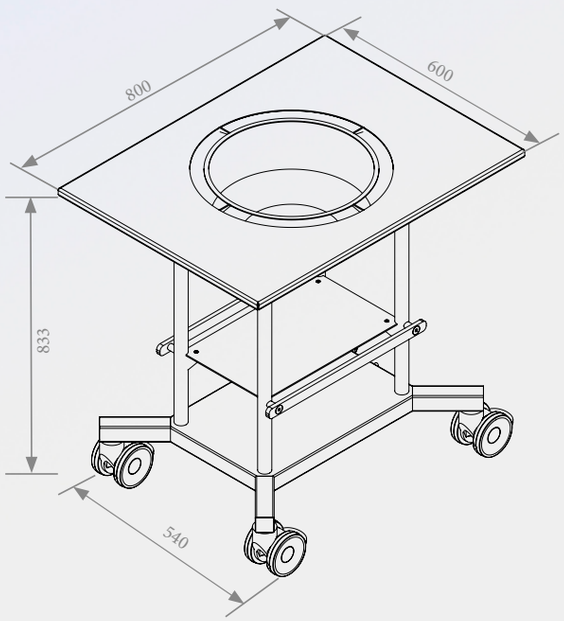

- Оснащена 4-я сдвоенными колесами с тормозами, которые обеспечивают плавность хода, безопасность и вращение на 360^0, а также надежную фиксацию при помощи ножных рычагов тормоза

	Технические характеристики
Размеры стойки (ДхШхВ)	800 x 600 x 830 мм
Вес	36 кг
Суммарная распределенная нагрузка	150 кг

EXTEN MEDICAL

Собственные производственные решения

ООО «Технопроектъ»,
г. Санкт-Петербург, +7 (812) 272-97-87

www.exten.ru

СДЕЛАНО В РОССИИ

Изготовлено по заказу ООО «Технопроектъ»:
ООО «ЭнергоАрм», (812) 717-12-90, 717-21-52
www.enarm.ru

Изготовлено в соответствии с ТУ 32.50.50-001-13875214-2018